REKONSTRUKCE TEPELNÉHO NAPÁJEČE LITVÍNOV

ULOŽENÍ TYP PB-A

PŮDORYS

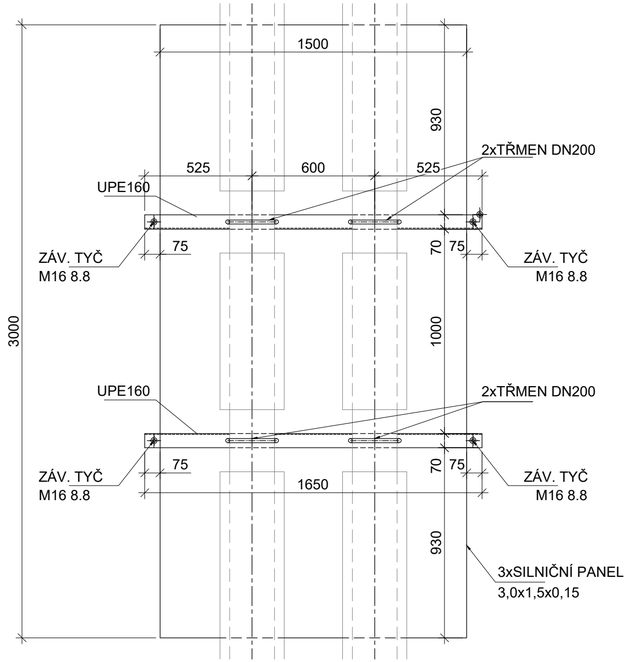

POHLED ČELNÍ

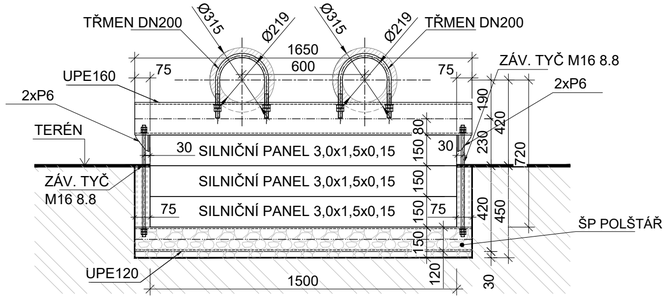

POHLED BOČNÍ

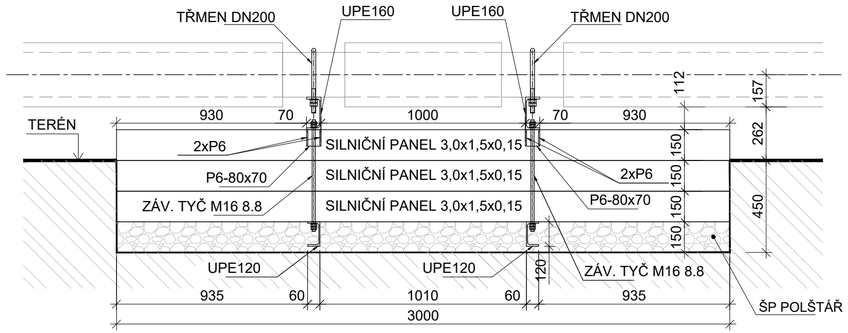

VÝKAZ MATERIÁLU:

VÝPIS OCELOVÝCH PRVKŮ							
pol.	dílec	ks	ocel	délka		hmotnost	
				jednotková	celková	dílčí	celková
				mm	m	kg/m,kg/ks	kg
	UPE120	2	S235	1650	3,30	12,10	39,93
	UPE160	2	S235	1650	3,30	17,00	56,10
Hmotnost (kg)							96,03
Prořez 10%							9,60
Celková hmotnost (kg)							**105,63**

VÝPIS PLECHŮ							
dílec	ks	ocel	rozměry		plocha	hmotnost	
			a	b	celková	dílčí	celková
			mm	mm	m^2	kg/m^2	kg
P6 - 70x80	4	S235	70	80	0,006	47,1	1,06
P6 - 60x75	8	S235	60	75	0,005	47,1	1,70
Hmotnost (kg)							2,75
Prořez 10%							0,28
Celková hmotnost (kg)							**3,03**

VÝPIS PREFABRIKOVANÝCH KONSTRUKCÍ				
pol.	dílec	ks	třída betonu	celkem
				ks
	silniční panel 3,0x1,5x0,3	3	-	3,00
Celkem (ks)				**3,00**

- VÝKAZ PLATNÝ PRO JEDEN KUS SESTAVY

POZNÁMKA:

- TATO PD NESLOUŽÍ PRO PŘÍMOU VÝROBU OCELOVÝCH PRVKŮ, V DALŠÍ FÁZI SE PŘEDPOKLÁDÁ VYHOTOVENÍ DÍLENSKÉ DOKUMENTACE
- SVARY BUDOU PROVEDENY JAKO DÍLENSKÉ, NA PLNOU ÚNOSNOST PRŮŘEZU
- VÝROBNÍ SKUPINA DLE ČSN EN 1090-2 EXC-2
- PŘEDPŘÍPRAVA POVRCHU PÍSKOVÁNÍ OCELOVOU DRTÍ
- ÚPRAVA POVRCHU BUDE PROVEDENA PROTIKOROZNÍM NÁTĚROVÝM SYSTÉMEM PRO ODPOVÍDAJÍCÍ STUPEŇ KOROZNÍ AGRESIVITY (PŘEDPOKLÁDÁ SE ANTIKOROZNÍ NÁTĚR ZÁKLADNÍ A KRYCÍ NÁTĚR V JEDNÉ ČI DVOU VRSTVÁCH (NAPŘ. EPOXID) , (PLOCHA POVRCHU KONSTRUKCE 4,00m2)
- PRVNÍ SPODNÍ MATICE TŘMENŮ MUSÍ BÝT DOTAŽENY TAK, ABY POTRUBÍ V OBJÍMKÁCH NEUMOŽŇOVALO POHYB V OSE POTRUBÍ A TVOŘILO PEVNÝ BOD POTRUBNÍ TRASY
- ŠROUBY ZÁVITOVÝCH TYČÍ MUSÍ BÝT UTAŽENY UTAHOVACÍM MOMENTEM NA 50Nm
- SPOČTENO PRO ZADÁNÍ: ∑Fx = 18300N, ∑Fy = 13500N, ∑Fz = 16700N

SPOJOVACÍ PROSTŘEDKY					
spoj.pr.	ks	materiál / pevnost	poznámka	hmotnost	
				dílčí	celková
				kg/ks	kg
Závitová tyč M16 8.8 - dl. 550mm	4	DIN 975,pozink	DN200	0,65	2,60
Šestihranná matice M16	16	DIN 934, pozink		0,03	0,53
Položka pod matice M16	8	DIN 125 pozink		0,01	0,09
Třmen ČSN 130725.0	4	pozink		1,95	7,80
Šestihranná matice M20	16	DIN934, pozink		0,06	1,02
Položka pod matice M20	8	DIN 125 pozink		0,02	0,14
Hmotnost (kg)					12,18
Celková hmotnost (kg)					-

OCEL S235

BETON - DLE VÝROBKU PREFA

± 0.000 = xxx.xxx m n.m.

Tento výkres je duševním vlastnictvím firmy Bilfinger Tebodin Czech Republic s.r.o.
This drawing is intellectual property of the company Bilfinger Tebodin Czech Republic s.r.o.

Veškerá data na magnetických či optických nosičích jsou platná pouze ve spojení s uvolněnou dokumentací.
All data of magnetic and optical disks are valid only together with approved documentation.

Projekt / Project
REKONSTRUKCE TEPELNÉHO NAPÁJEČE LITVÍNOV
ÚSEK SEKČNÍ UZÁVĚRY SU3 - SEKČNÍ UZÁVĚRY SU 10

Zpracovatel / Created by
Bilfinger Tebodin Czech Republic, s.r.o.
Prvního pluku 224/20, Karlín, 186 00 Praha 8
BILFINGER Bilfinger Tebodin

Zákazník / Client
SEVEROČESKÁ TEPLÁRENSKÁ a.s
TEPLÁRENSKÁ 2, MOST - KOMOŘANY

Vypracoval / Elaborated by	Zodpovědný projektant / Checked by	Vedoucí oddělení / Department Manager	Vedoucí projektu / Project Manager	Datum / Date
Ing. K. ČÍŽOVÁ	Ing. P. CHRENO	Ing. M. PAPEŽ	P. KEŠNER	1/2019

Objekt / Building
PS06
3. ETAPA

Stupeň / Phase
DPS

Část / Part
D.2 DOKUMENTACE TECHNICKÝCH A TECHNOLOGICKÝCH ZAŘÍZENÍ
D.2.2 PROVIZORNÍ NAPOJENÍ

PR

Technická zpráva / Report No.: 2681 001
Počet A4 / Number A4: 3
Skartační znak / Discard: S10
Měřítko / Scale: 1:20

Název výkresu / Drawing Title
ULOŽENÍ TYP PB-A

Archivní číslo / Drawing No.: 0245-306-51 | 2665 609
Kopie / Copy

Soubor: 10.01.2019 9:46:53 / File: 245_306_51_2665_609_pb-a.dwg / Norma: Korolko